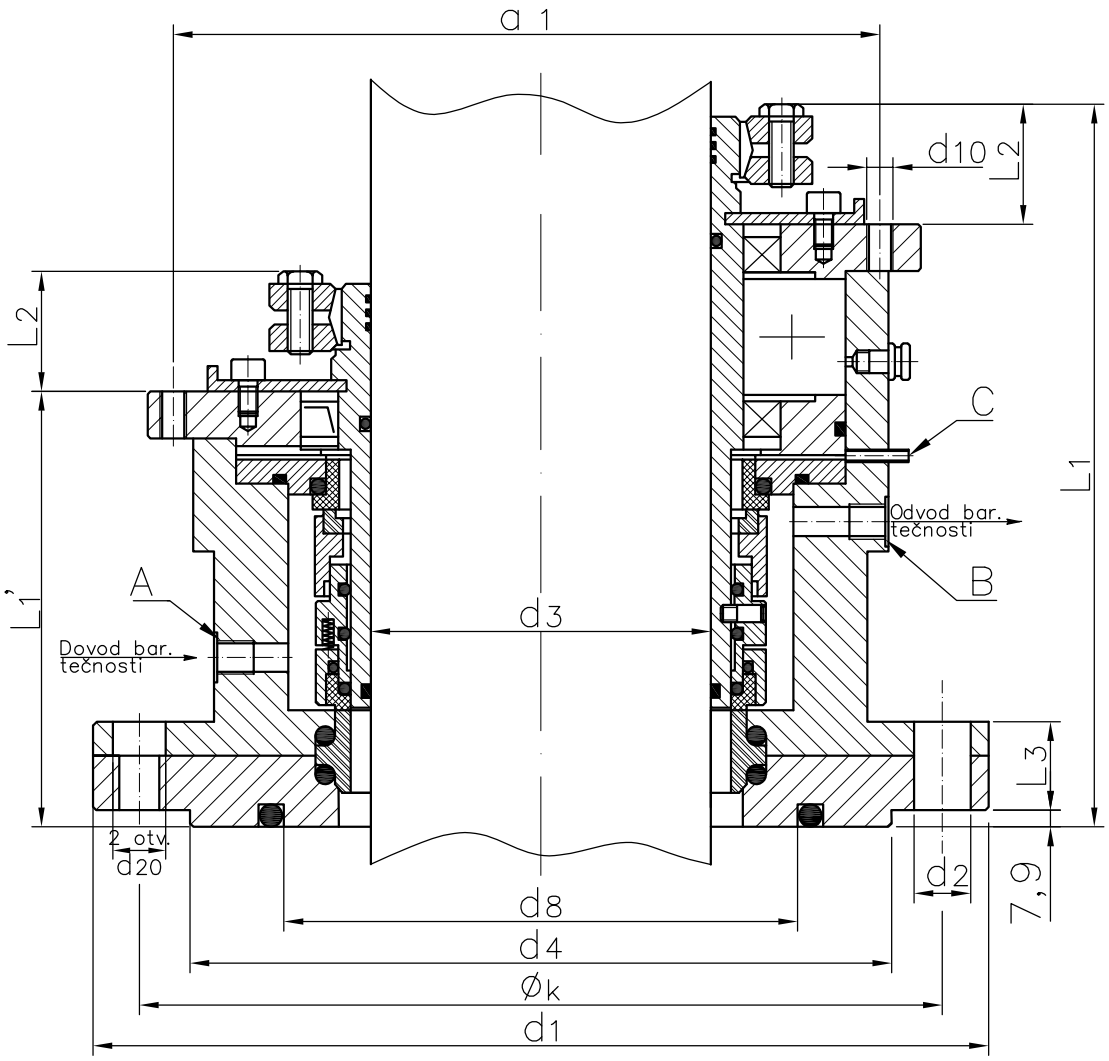

d 3	d1	nxd2	d4	d8	Øk	L 1	L2	L1'	d10	d20	A, B	C	L 3	a 1
30,33,35,38	175	4x18	110	95	145	210	33,5	110	M12	M16	G ⅜	G ⅛	28	109,5
40	175	4x18	110	95	145	210	33,5	110	M12	M16	G ⅜	G ⅛	28	109,5
43,45,48	240	8x18	176	107	210	215	33,5	115	M12	M16	G ⅜	G ⅛	28	133
50	240	8x18	176	107	210	215	33,5	115	M12	M16	G ⅜	G ⅛	28	133
53,55,58	240	8x18	176	121	210	225	33,5	119	M12	M16	G ⅜	G ⅛	35	146
60	240	8x18	176	121	210	225	33,5	119	M12	M16	G ⅜	G ⅛	35	146
63,65,68,70,75	275	8x22	204	150	240	265	45	133	M16	M20	G ½	G ⅛	40	190
80	275	8x22	204	150	240	265	45	133	M16	M20	G ½	G ⅛	40	190
85,90,95	305	8x22	234	174	270	270	45	138	M16	M20	G ½	G ⅛	40	220
100	305	8x22	234	174	270	270	45	138	M16	M20	G ½	G ⅛	40	220
105,110,115,120	330	8x22	260	200	295	312	45	139	M20	M20	G ½	G ⅛	40	249
125	330	8x22	260	200	295	312	45	139	M20	M20	G ½	G ⅛	40	249
130,135	395	12x22	313	219	350	318	52	153	M20	M20	G ½	G ⅛	22	264
140	395	12x22	313	219	350	318	52	153	M20	M20	G ½	G ⅛	22	264
145,150,155	395	12x22	313	219	350	318	52	161	M20	M20	G ½	G ⅛	44	304
160	395	12x22	313	238	350	345	52	161	M20	M20	G ½	G ⅛	44	304

KE MOTION HYDRO D.O.O.

Tip mehaničkog zaptivača SEALMIX–2

Scale:

SHEET 1 OF 1